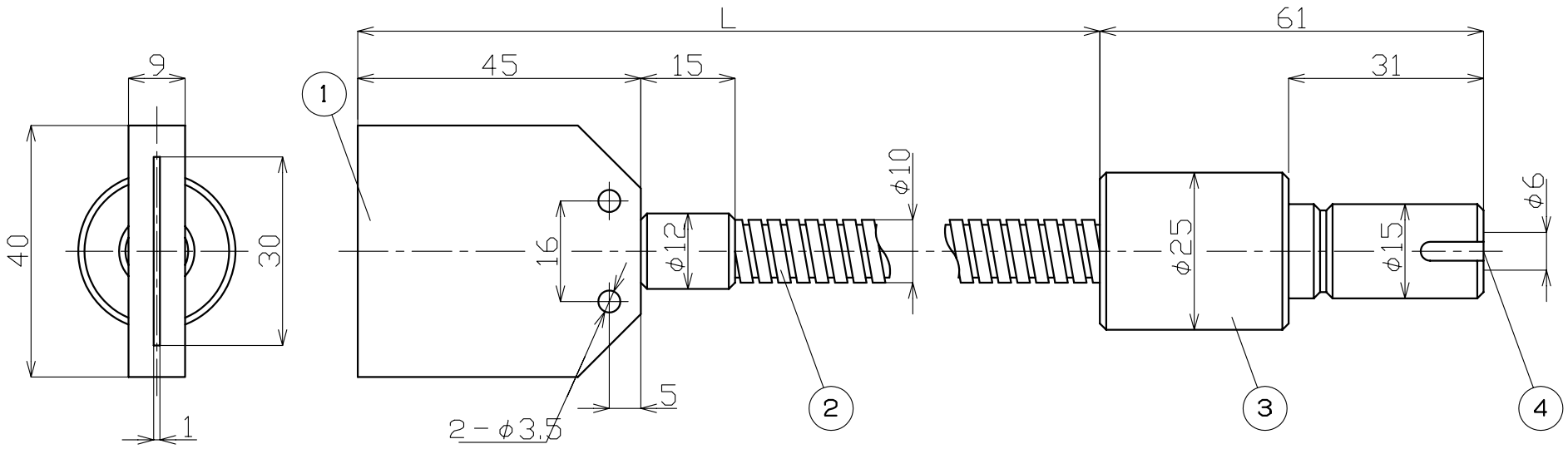

L	
1	1000

4	ファイバー	1set	多成分ガラス		50μm
3	光源金具	1	AL		黒アルマイト
2	保護管	1	SUS304		フレキシブル
1	先端金具	1	AL		黒アルマイト
部品番号	部　品　名	個数	材　　質		表 面 処 理

6			尺度	三角法	面取	仕上	
5			1/1	2002年 11月26日		公差	
4							
3			設計	製図	検図	承認	製品名 FG6L-1000FW30R
2							
1							図番 KTK-1205-1000
符号	年月日	担当	訂 正 記 事				