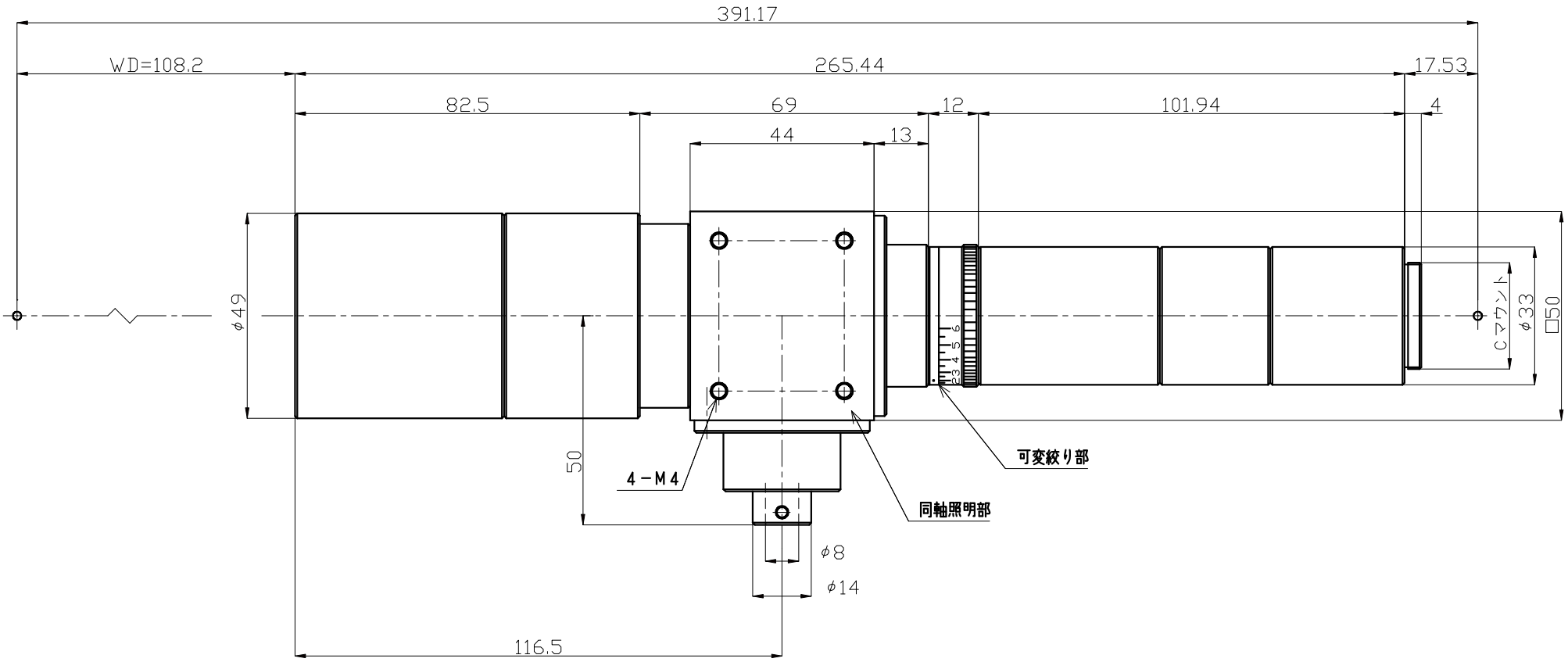

光学仕様			
倍率	X0.45	テレセントリシティ tanθ（対角値）	−0.00120
WD（作動距離）	108.2mm	ディストーション%（対角値）	+0.008
被写界深度	2.2mm	重量（g）	
NA	0.0188	イメージサークルφ17mm（1.1インチ対角）に対応。	
光学的分解能	18μm		
有効F値	12～60（可変絞りによる）		
オプションによる作動距離変更可能範囲　5～220mm		※作動距離の変化により倍率以外の性能が変化します。	

部品番号	部品名	個数	材質	梨地黒アルマイト
				表面処理
		尺度	三角法 / 面取	仕上
		1／1	2004年04月05日	公差
		設計	製図 / 検図 / 承認	製品名 KCM-045DTUMP
			図番登録 2008.5.15	図番 TSTM-041

符号	年月日	担当	訂正記事
6			
5			
4			
3			
2			
1			

Tokina

株式会社トキナー　Tokina Co.,Ltd.