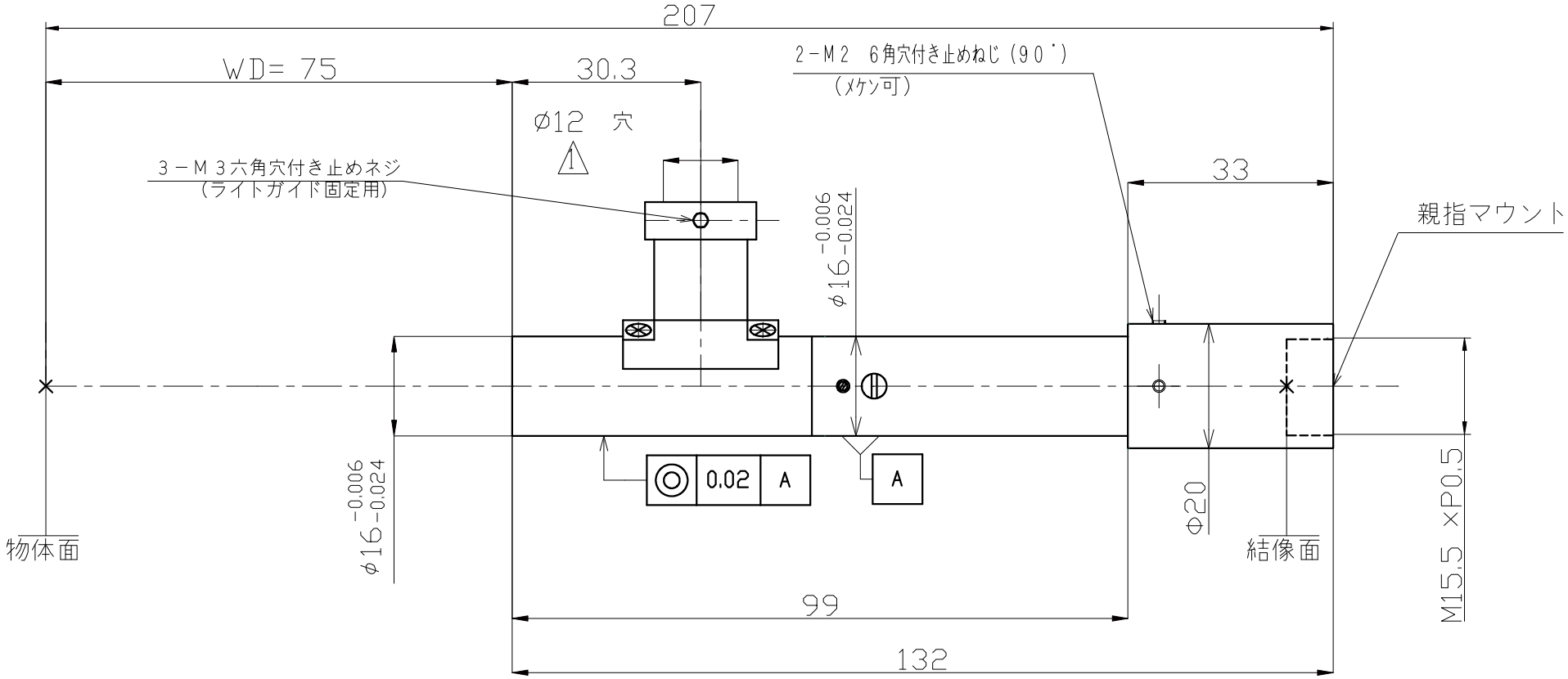

同軸落射用

×6.0 TVマクロレンズ

100	組立図					梨地黒アルマイト	
部品番号	部品名		個数	材質		表面処理	
6			尺度	三角法	面取	仕上	
5			1/1	2002年04月25日		公差	
4							
3			設計	製図	検図	承認	製品名 KCM-6DM (15.5)
2				図番登録 2008.5.15			図番 TSTM-141
1	H16/02/23	滝沢	訂正				
符号	年月日	担当	訂正記事				

Tokina

株式会社 トキナー Tokina Co.,Ltd.