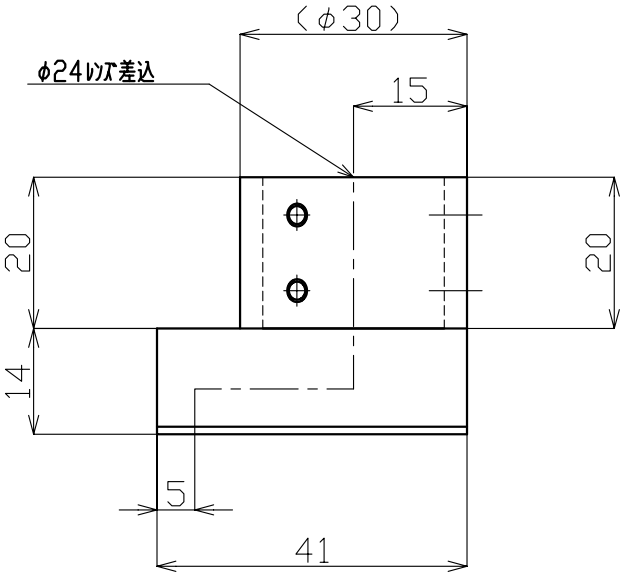

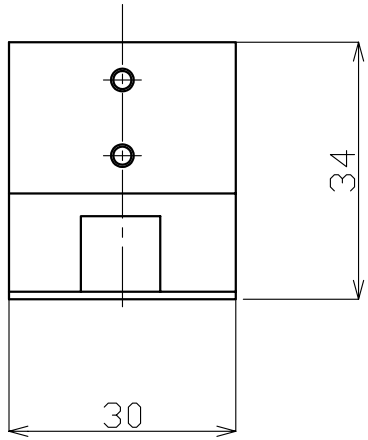

光軸間ﾋﾟｯﾁﾐﾆﾏｸﾞ 10mm
内部光路長 35mm

100	組立図						梨地黒アルマイト
部品番号	部品名		個数	材質			表面処理
			尺度	三角法	面取		仕上
			1/1	2004年04月01日			公差
			設計	製図	検図	承認	製品名 KCM-24P-10
番号	年月日	担当	訂正記事				図番 KVK-1266